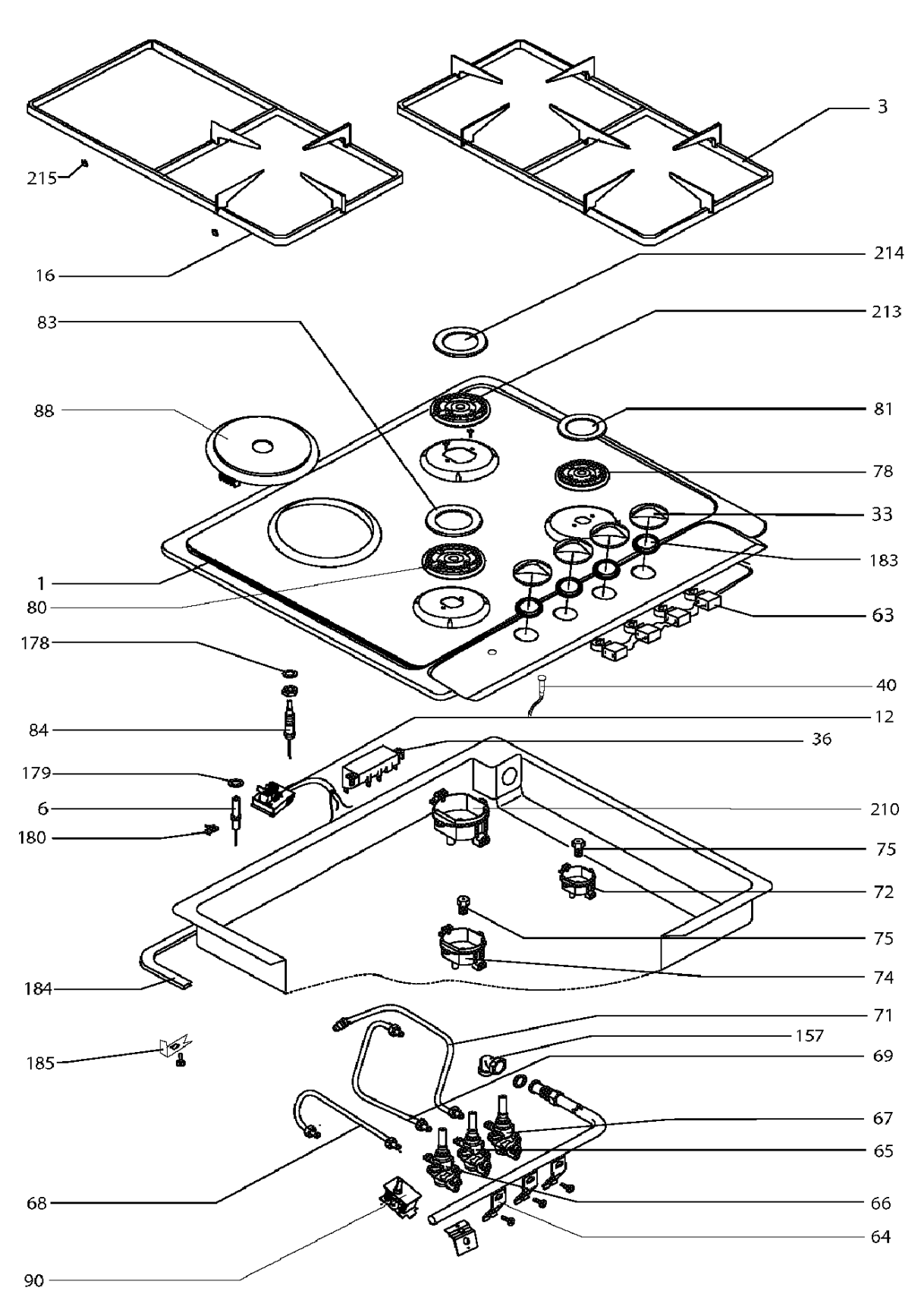
3
215
16
214
83
213
88
81
78
33
183
1
80
63
178
40
12
84
36
179
6
210
180
75
72
75
74
184
71
157
185
69
67
65
68
66
64
90